ГО59-2000-03 ГО59 Форум

Код 02946

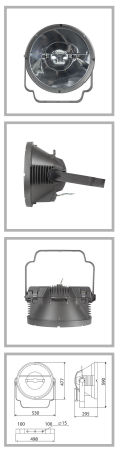

Особенности

- Мощный круглосимметричный прожектор для спортивных арен
- Ударопрочное стекло сохраняет коэффициент пропускания с течением времени
- Корпус: алюминиевый с порошковым покрытием, устойчивый к агрессивной среде
- Внимание! ПРА не входит в комплект поставки, его следует подбирать согласно каталогу
- ИЗУ, установленное на корпусе позволяет располагать ОП до 50 м от ПРА
- Цветовая температура, цветопередача и световой поток определяются лампой. Лампа в комплект поставки не входит.

Цвет

По умолчанию:
Тёмно-серый

Характеристики

Электрические			
Номинальная мощность	2000 Вт	**Напряжение сети**	380 ± 10% В
Частота питания	50 Гц	**Коэффициент мощности, не менее**	0,9
Класс защиты от поражения электрическим током	1		
Светотехнические			
Световой поток	210000 лм	**Тип КСС**	осесимметричная средняя
Эксплуатационные			
Тип источника света	ДРИ	**Количество основных источников света**	1
Патрон	Кабель	**Способ установки светильника**	Лира
Климатическое исполнение	УХЛ1	**Степень защиты светильника**	IP66
Степень защиты оптического отсека	IP66	**Тип ПРА**	Не комплектуется
Тип рассеивателя	прозрачный	**Масса**	12,9 кг
Габариты ДхШхВ	530x295x590 мм	**Срок службы светильника**	10 лет
Гарантийный срок	24 мес	**Наличие блока горячего перезажигания**	Нет

Чертеж

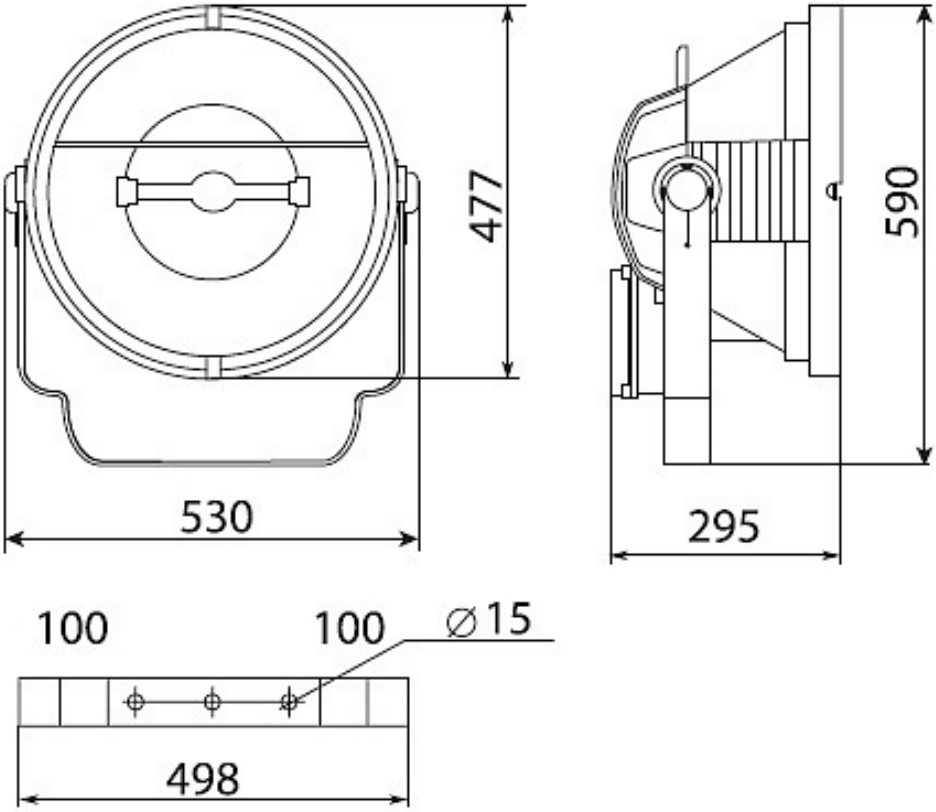

Примеры использования