GALAD Аврора LED-14-Wide/W4000

Код 07507

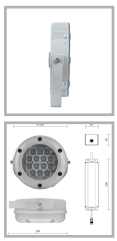



В РЕЕСТРЕ РОССИЙСКОЙ ПРОДУКЦИИ

Особенности

- Аккуратный прожектор круглой формы, белый свет или цветной монохром
- Равномерное светораспределение за счет специальной вторичной оптики
- Комплектация белыми, цветными монохромными и RGBW светодиодами
- Возможность управления светильником по протоколу DMX-512 для создания цветодинамического эффекта
- Комплектуется выносным блоком питания
- Простая регулировка угла наклона

Цвет

По умолчанию: Серый

Покраска в любой цвет

Характеристики

Электрические			
Номинальная мощность	14 Вт	**Напряжение сети**	230 ± 10% В
Частота питания	50 Гц	**Коэффициент мощности, не менее**	0,95
Класс защиты от поражения электрическим током	1		
Светотехнические			
Световой поток	1040 лм	**Световая отдача светильника**	74 лм/Вт
Диапазон цветовой температуры	4000 K	**Цветопередача**	80
Тип КСС	Wide		
Параметры источника света			
Срок службы при температуре 25° С	100000 ч	**Цветность светодиода**	W
Эксплуатационные			
Тип источника света	СД	**Количество основных источников света**	1
Способ установки светильника	Лира	**Климатическое исполнение**	У1
Степень защиты светильника	IP65	**Степень защиты электрического отсека**	IP65
Степень защиты оптического отсека	IP65	**Масса**	4 кг
Габариты ДхВ	226x206 мм	**Угол рассеяния**	0948 °
Срок службы светильника	12 лет	**Гарантийный срок**	36 мес

Чертеж

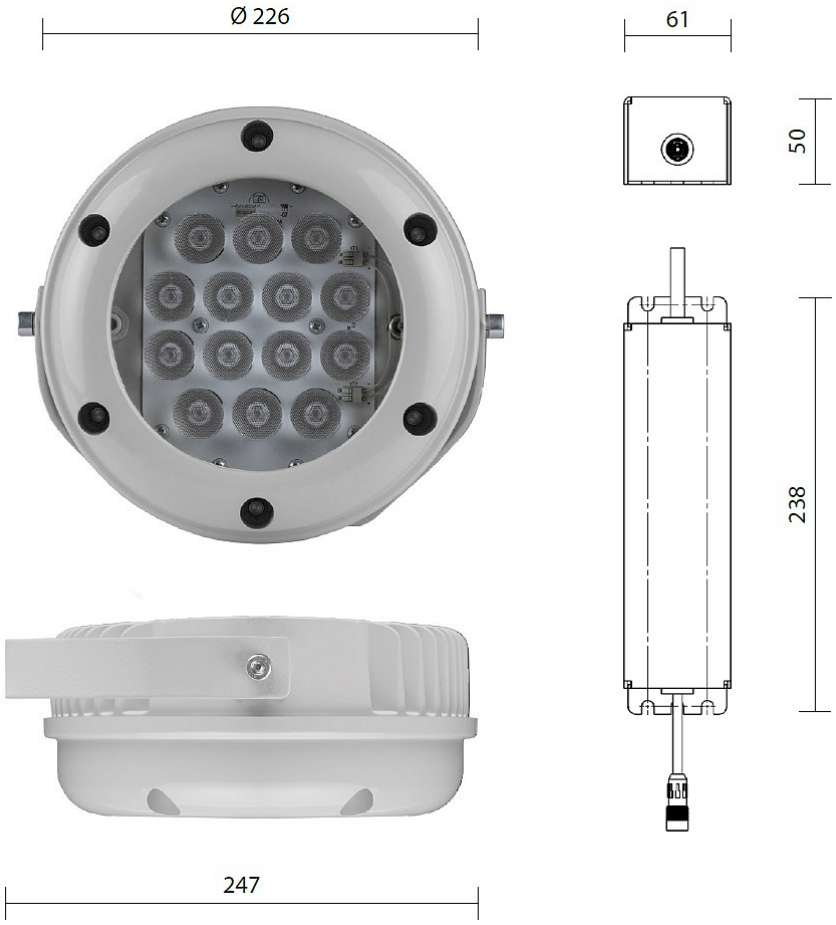

Примеры использования



