GALAD Иллюминатор LED-80 (Medium)

Код 09450

Особенности

- ТОЛЬКО для внутреннего освещения. Не применяется вне помещений. Прожектор для помещений с высокими потолками
- Энергоэффективная замена 1-в-1 традиционных осесимметричных светильников
- Удобство и простота монтажа за счет применения универсального узла подвеса
- Высокая степень защиты и механическая прочность
- Широкий ряд доступных мощностей и КСС позволяет решить любую задачу

Цвет

По умолчанию:
Серый муар

Характеристики

Электрические			
Номинальная мощность	80 Вт	**Напряжение сети**	230 ± 10% В
Частота питания	50 Гц	**Класс защиты от поражения электрическим током**	1
Светотехнические			
Световой поток	9520 лм	**Световая отдача светильника**	119 лм/Вт
Диапазон цветовой температуры	4000 K	**Цветопередача**	70
Тип КСС	Medium		
Параметры источника света			
Срок службы при температуре 25° C	100000 ч		
Эксплуатационные			
Тип источника света	СД	**Количество основных источников света**	1
Способ установки светильника	Подвесной	**Климатическое исполнение**	У1
Температура эксплуатации	от -45°C до +40°C	**Степень защиты светильника**	IP65
Степень защиты электрического отсека	IP65	**Степень защиты оптического отсека**	IP65
Класс пожароопасности	П-I, П-II, П-IIa	**Примечание**	Для применения в помещениях
Тип рассеивателя	прозрачный	**Масса**	10 кг
Габариты ДхШхВ	357x357x395 мм	**Срок службы светильника**	12 лет
Гарантийный срок	60 мес		

Чертеж

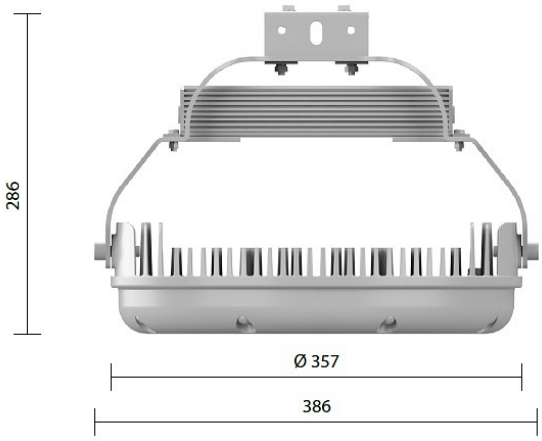

Примеры использования