ЛПВ01-40-004

Код 00030

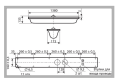

Особенности

Для освещения вагонов электропоездов

Энергоэффективность: ЭПРА снижает потери мощности

Антивандальный

Виброустойчивость

Дизайн: функциональный классический

Характеристики

Электрические			
Номинальная мощность	40 Вт	**Напряжение сети**	110 ± 23 В
Частота питания	не заполняется Гц	**Коэффициент мощности, не менее**	0,98
Класс защиты от поражения электрическим током	1		
Светотехнические			
Коэффициент полезного действия	60 %	**Диапазон цветовой температуры**	2800-6500 K
Цветопередача	60-95	**Тип КСС**	косинусная
Эксплуатационные			
Тип источника света	ЛБ40ЖУ	**Количество основных источников света**	1
Патрон	G13	**Способ установки светильника**	Потолочный
Климатическое исполнение	УХЛ4,2	**Степень защиты светильника**	IP51
Степень защиты оптического отсека	IP51	**Тип ПРА**	D (электронный источник)
Масса	6,5 кг	**Габариты ДхШхВ**	1376x173x135 мм
Срок службы светильника	10 лет	**Гарантийный срок**	36 мес
Период разгорания до 100% светового потока	5 мин		

Чертеж

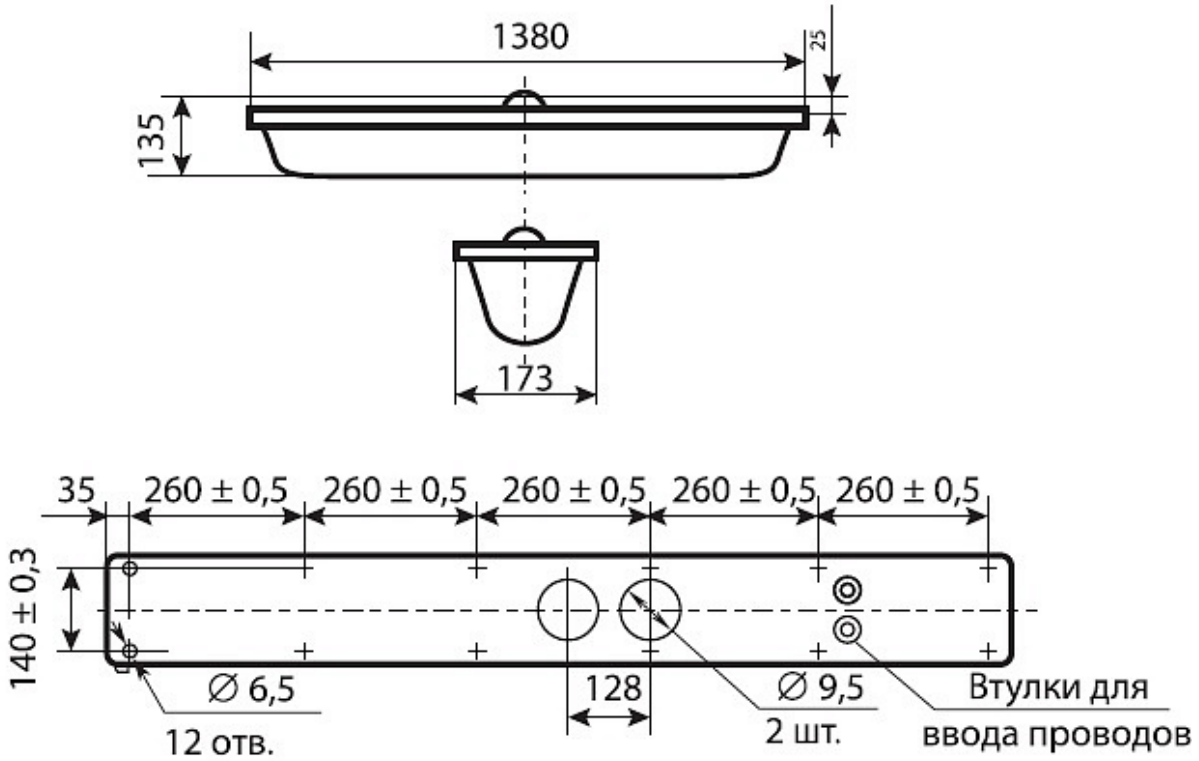

Примеры использования