РКУ02-400-004У1 Косинусная б/стекла

Код 02386

Особенности

Бюджетное решение

Ударопрочное защитное стекло: светостабилизированный поликарбонат или силикатное закаленное, сохраняет коэффициент пропускания с течением времени

Корпус: стальной с порошковым покрытием, устойчивый к агрессивной среде

Отражатель: стальной (ЖКУ/РКУ мод. 003, 004 и ЖСУ/РСУ) или алюминиевый (ЖКУ/РКУ мод. 005, 006) с высоким коэффициентом отражения

Цвет

По умолчанию:
Белый

Характеристики

Электрические			
Номинальная мощность	400 Вт	**Напряжение сети**	230 ± 10% В
Частота питания	50±10% Гц	**Коэффициент мощности, не менее**	0,53
Класс защиты от поражения электрическим током	1		
Светотехнические			
Световой поток	22000 лм	**Коэффициент полезного действия**	70 %
Тип КСС	косинусная		
Параметры источника света			
Срок службы при температуре 25° С	15000 ч		
Эксплуатационные			
Тип источника света	ДРЛ	**Количество основных источников света**	1
Патрон	Е40	**Способ установки светильника**	Консольный
Климатическое исполнение	У1	**Степень защиты оптического отсека**	IP23
Степень защиты отсека ПРА	IP23	**Тип ПРА**	Е (электромагнитный источник)
Тип рассеивателя	нет	**Масса**	6,2 кг
Габариты ДхШхВ	685x300x165 мм	**Срок службы светильника**	10 лет
Гарантийный срок	18 мес		

Чертеж

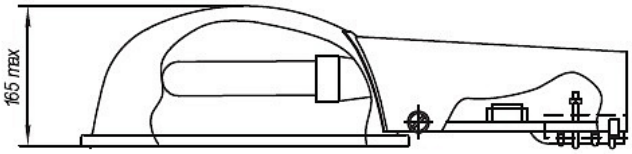

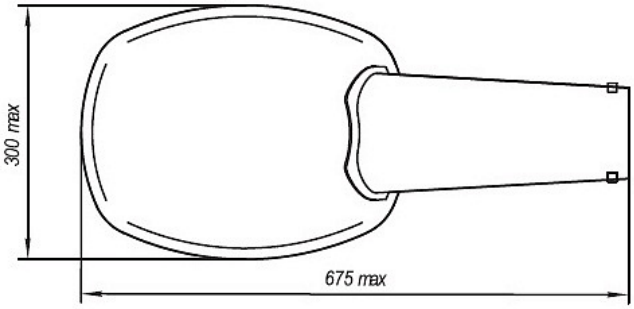

Примеры использования