ЖТУ08-70-003 Светлячок (прозрачный лампа снизу)

Код 00601

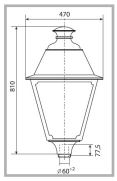

Особенности

Массовый сегмент. Традиционный «фонарь» для пешеходных улиц в центре города

Ударопрочное защитное стекло: светостабилизированный полиметилметакрилат, сохраняет коэффициент пропускания с течением времени

Корпус и крышка: алюминиевые с порошковым покрытием, устойчивые к агрессивной среде

Слепящее действие сведено к минимуму

Цветовая температура, цветопередача и световой поток определяются лампой. Лампа в комплект поставки не входит.

Цвет

По умолчанию: Черный

Покраска в любой цвет

Характеристики

Электрические			
Номинальная мощность	70 Вт	**Напряжение сети**	230 ± 10% В
Частота питания	50 ± 10% Гц	**Коэффициент мощности, не менее**	0,85
Класс защиты от поражения электрическим током	1		
Светотехнические			
Световой поток	6000 лм	**Коэффициент полезного действия**	58 %
Тип КСС	круглосимметрична я синусная/косинус ная		
Эксплуатационные			
Тип источника света	ДНаТ	**Количество основных источников света**	1
Патрон	Е27	**Способ установки светильника**	Торшерный
Климатическое исполнение	УХЛ1	**Степень защиты светильника**	IP33
Степень защиты оптического отсека	IP33	**Тип ПРА**	Е (электромагнитный источник)
Тип рассеивателя	прозрачный	**Масса**	11,7 кг
Габариты ДхШхВ	470x470x810 мм	**Срок службы светильника**	10 лет
Гарантийный срок	18 мес		

Чертеж

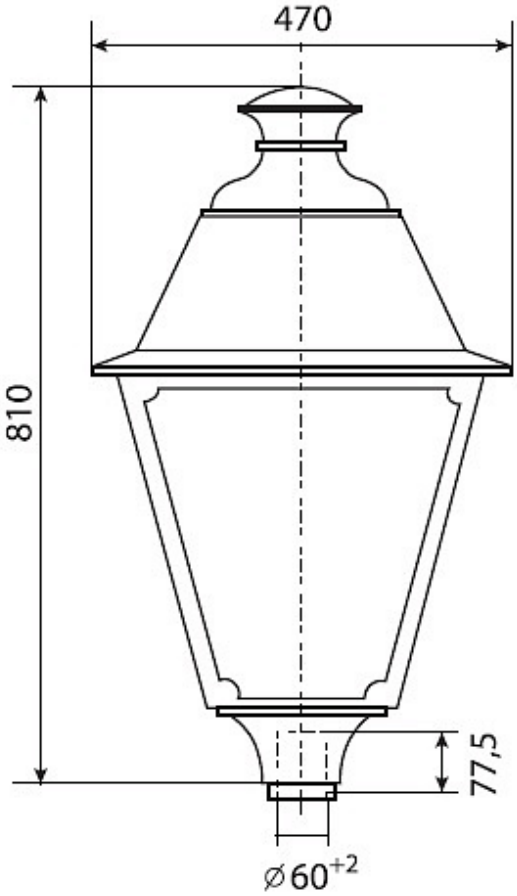

Примеры использования