ЛБО64-11-002 УХЛ4 (ЭПРА)

Код 02313

Особенности

- Самый популярный светильник для ЖКХ, модификации с датчиками
- Антивандальный
- Степеньзащиты IP 40
- Тип источника света КЛЛ

Цвет

По умолчанию:
Серый

Характеристики

Электрические			
Номинальная мощность	11 Вт	**Напряжение сети**	230 В
Частота питания	50 Гц	**Коэффициент мощности, не менее**	0,98
Класс защиты от поражения электрическим током	1		
Светотехнические			
Световой поток	900 лм	**Коэффициент полезного действия**	50 %
Тип КСС	косинусная		
Эксплуатационные			
Тип источника света	КЛЛ	**Количество основных источников света**	1
Патрон	2G7	**Способ установки светильника**	Настенный
Климатическое исполнение	УХЛ4	**Степень защиты светильника**	IP40
Степень защиты оптического отсека	IP40	**Тип ПРА**	D (электронный источник)
Тип рассеивателя	призматический	**Масса**	1 кг
Габариты ДхШхВ	386x156x66 мм	**Срок службы светильника**	10 лет
Гарантийный срок	18 мес	**Период разгорания до 100% светового потока**	5 мин
Наличие датчика	Нет		
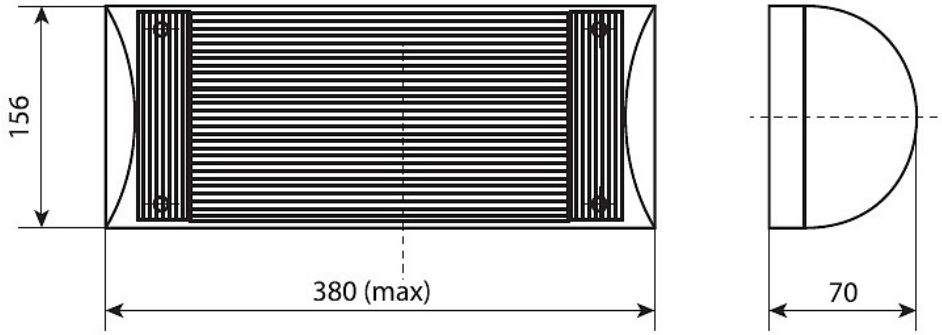
Чертеж