ЛБО64-2х11-011 УХЛ4 (с датчиком: патрон Е14)

Код 02318

Особенности

- Самый популярный светильник для ЖКХ, модификации с датчиками
- Антивандальный
- Степеньзащиты IP 40
- Тип источника света КЛЛ

Цвет

По умолчанию:
Серый

Характеристики

Электрические			
Номинальная мощность	2х22 Вт	**Напряжение сети**	230 В
Частота питания	50 Гц	**Коэффициент мощности, не менее**	0,98
Класс защиты от поражения электрическим током	1		
Светотехнические			
Световой поток	150 лм	**Коэффициент полезного действия**	50 %
Тип КСС	косинусная		
Эксплуатационные			
Тип источника света	КЛЛ	**Количество основных источников света**	2
Патрон	Е14	**Способ установки светильника**	Настенный
Климатическое исполнение	УХЛ4	**Степень защиты светильника**	IP40
Тип ПРА	Интегрированный ЭПРА	**Тип рассеивателя**	призматический
Масса	1 кг	**Габариты ДхШхВ**	386х156х66 мм
Срок службы светильника	10 лет	**Гарантийный срок**	18 мес
Период разгорания до 100% светового потока	5 мин	**Наличие датчика**	Да
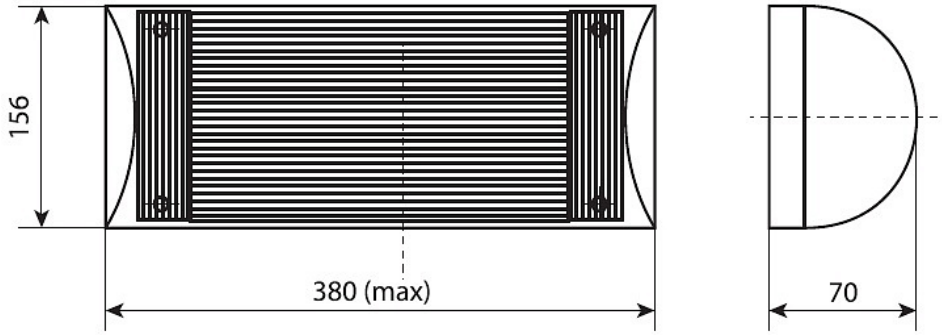
Чертеж